400 ХКВ-0,6-М8-20Г-2-1ГЧ

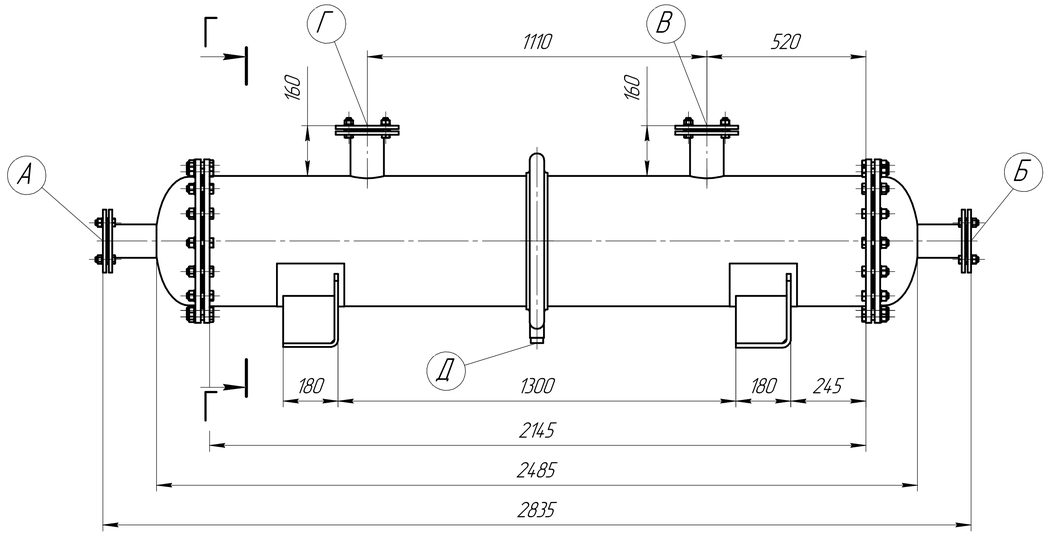

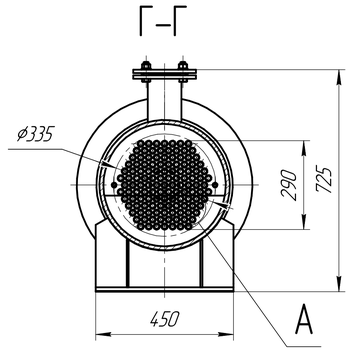

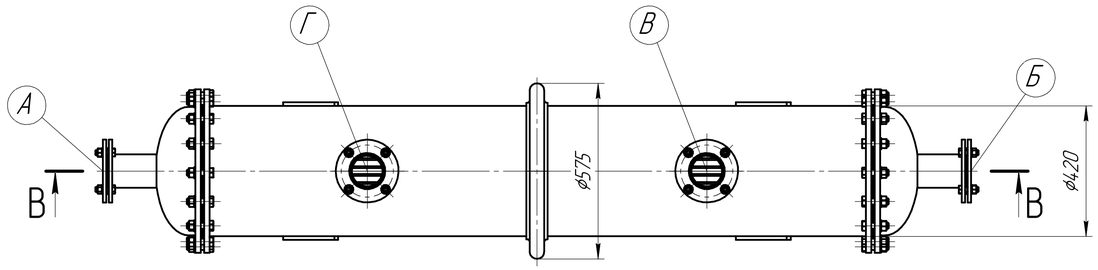

А(1:1)

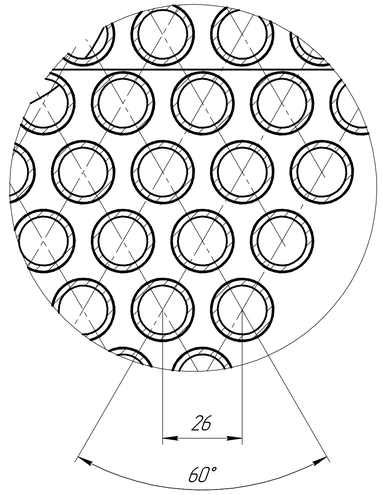

Б(1:1)

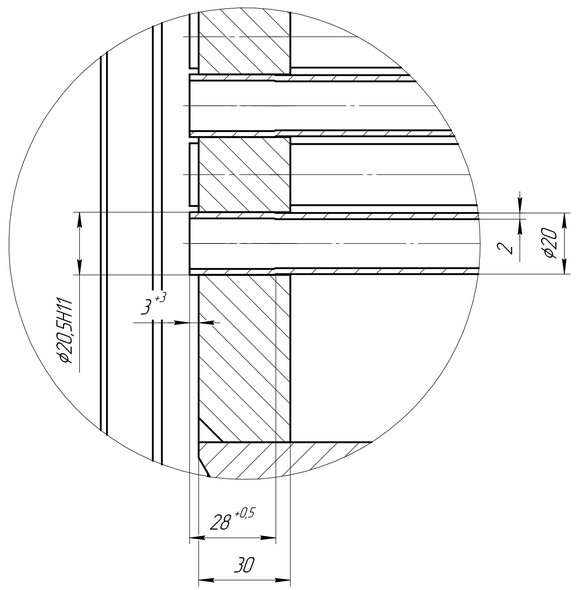

В–В

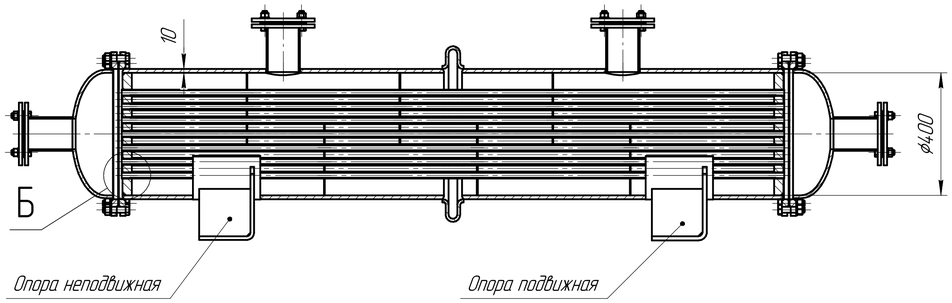

Техническая характеристика

1. Расчетная температура	межтрубная сторона – до 110 °С трубная сторона – 40 °С
2. Расчетное давление	межтрубная сторона – 0,6 МПа трубная сторона – 0,6 МПа
3. Количество теплообменных труб	125 шт.
4. Материал теплообменных трубок, трубной доски и крепежных элементов	12Х18Н10Т
5. Материал перегородок	12Х18Н10Т
6. Поверхность теплообмена	15 $м^2$
7. Число ходов	межтрубная сторона – 1 трубная сторона – 1
8. Число перегородок	6 шт.
9. Группа сосудов по ГОСТ 34347–2017	один

Таблица штуцеров

№	Наименование	Количество, шт.	Проход условный, мм	Давление условное, МПа
А	Подвод среды	1	100	0,6
Б	Отвод среды	1	100	0,6
В	Вход охладителя	1	100	0,6
Г	Выход охладителя	1	100	0,6
Д	Дренаж	1	15	0,6

1. Размеры и обозначения для справок.
2. Изготовление, испытания, приемку, маркировку, консервацию, упаковку пучка трубного производить в соответствии с требованиями ТР ТС 032/2013 технического регламента Таможенного союза "О безопасности оборудования, работающего под избыточным давлением" и ТР ТС 010/2011 технического регламента Таможенного союза "О безопасности машин и оборудования".
3. Работы по пуску, наладке и испытаниям аппарата на его герметичность должны производиться в соответствии с ГОСТ 34347–2017.
4. Тип соединения труб с трубной решеткой: гладкозавальцованные трубки с обваркой по типу С1 согласно ГОСТ Р 55601–2013.
5. Гидроиспытания межтрубного и трубного пространства произвести пробным давлением 0,125 МПа ±0,1 МПа. Время выдержки под давлением не менее 60 минут.
6. Остальные ТТ по ГОСТ 15118–79, ГОСТ 15120–79, ГОСТ 15122–79.

					400 ХКВ-0,6-М8-20Г-2-1ГЧ			
Изм.	Лист	№ докум.	Подп.	Дата	Теплообменник Габаритный чертеж	Лит.	Масса	Масштаб
Разраб.							755	1:10
Пров.						Лист	Листов 1	
Т.контр.						ООО"ИННОВАЦИИ"		
Н.контр.								
Утв.								

Перв. примен. | Справ. № | Подп. и дата | Инв. № дубл. | Взам. инв. № | Подп. и дата | Инв. № подл.

Копировал | Формат А1